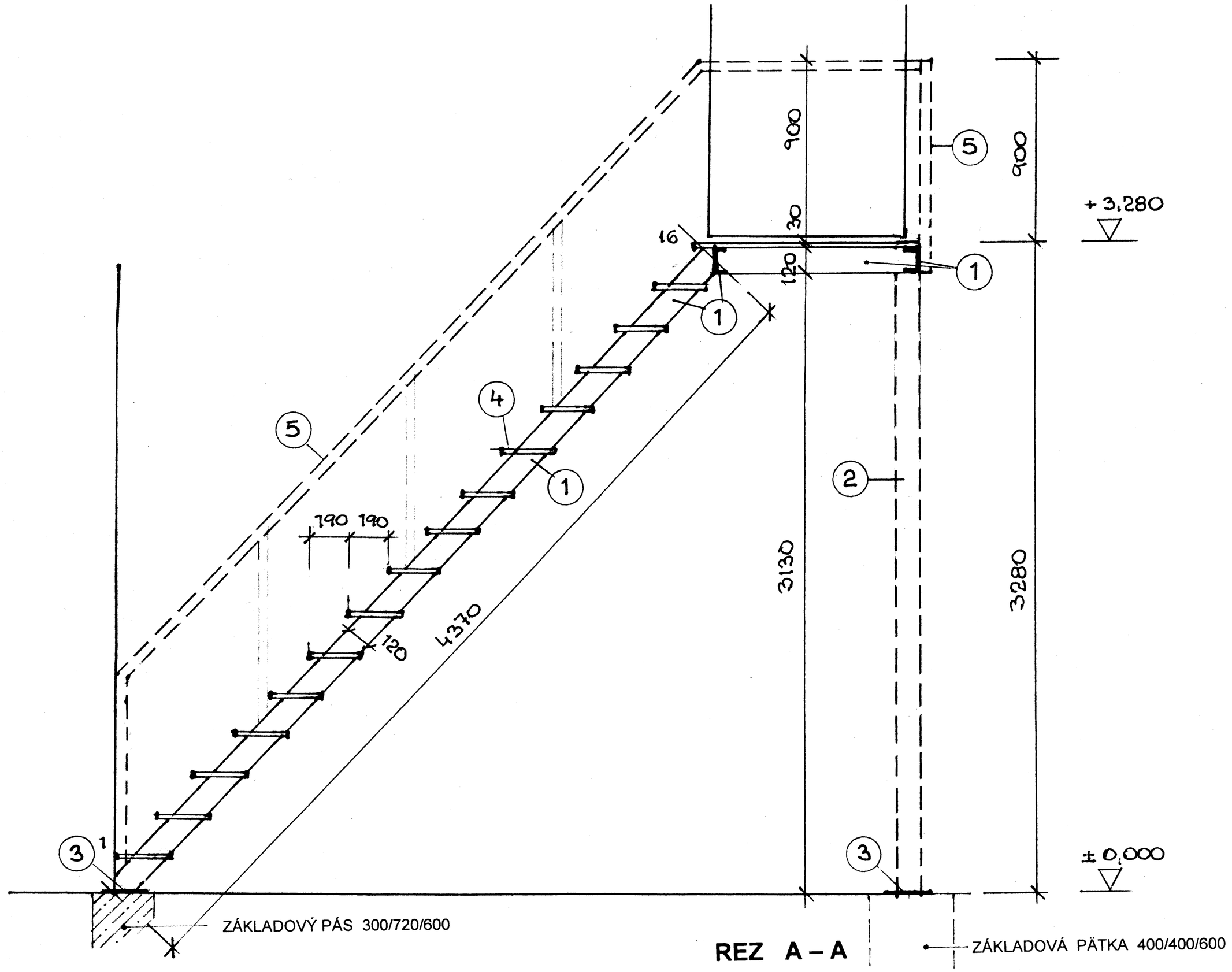

REZ A – A

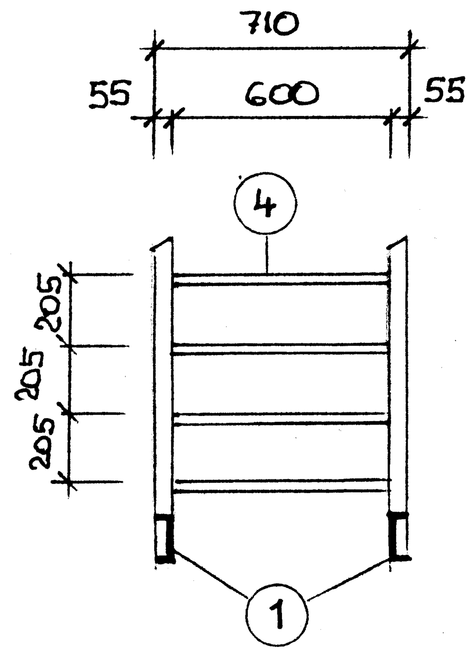

REZ B – B

LEGENDA

1. OCEĽ. PROFIL U 120
2. OCEĽ. PROFIL 2U 120
3. OCEĽ. 200/200/10
4. ROŠT Z POZINK. OCELE 600/270
5. ZÁBRADLIE OCEĽ. 40/40/3

OCEĽOVÉ SCHODISKO
16 SCHODOV V/Š 205/190

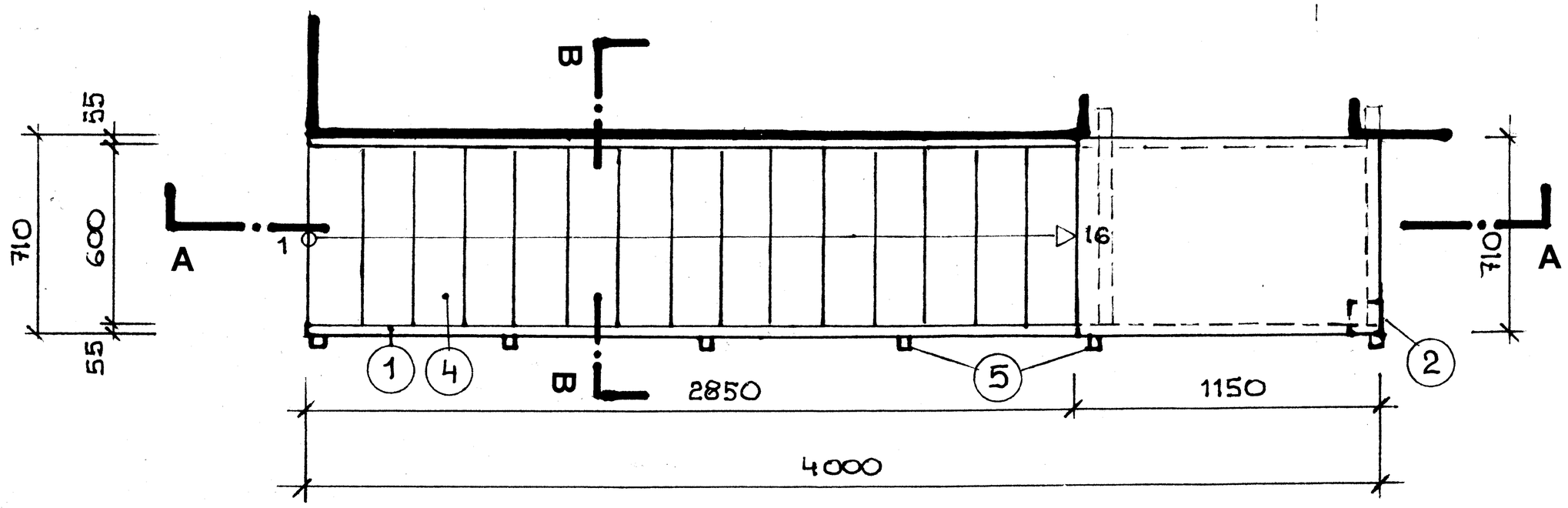

POHĽAD ZHORA – PÔDORYS

M 1 : 25

STAVBA	STAVEBNÉ ÚPRAVY A UDRŽIAVACIE PRÁCE V OBJEKTE A AREÁLI DHZ LIETAVA	STUPEŇ PSP VYPRACOVAL : ING. ARCH. JURAJ GALLO	Č. ZÁK. 9/17
INVESTOR	OBEC LIETAVA	PROF.: ARCHITEKTÚRA FORMÁT : 2 A4	
MIESTO STAVBY	LIETAVA, parc. č. 495/1, 495/2, 494/1, 494/2	MIERKA 1 : 25	VÝKRES Č.
VÝKRES	SCHODISKO	DÁTUM JÚL 2017	7